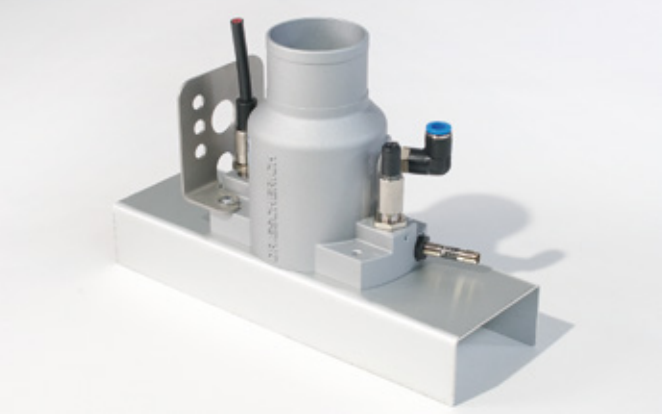

TAIFUN-CLEAN 012

- Berührungslose Reinigung durch pulsierende Druckluft der Rotationsdüse
- Für strukturierte Bauteile
- Ionisation zur Beseitigung elektrostatischer Ladungen
- Integrierter Absaugkanal
- Kompakte Bauform für schmale Arbeitsbreiten
- Einfache Montage über Befestigungswinkel
- Optimal zur Nachrüstung in bestehende Produktionsanlagen
- Einsatzbeispiele: schmale Warenträger, Blisterverpackungen, Blistergurte, schmale Leiterplatten, kleine Kunststoffteile

- Non-contact cleaning with pulsed compressed air from rotating nozzles
- For structured parts
- Ionization to treat statically charged surfaces
- Integrated suction channel
- Compact design for narrow applications
- Simple mounting on machines with fastening angle
- Ideal for re-fitting into already existing production layouts
- Application examples: small product carrier, blister packaging, narrow PCBs, small plastic parts

Typ Model	Arbeitsbreite Working width	Arbeitsabstand Working distance	Typ Rotationsdüse Model rotating nozzle	Betriebsdruck Operating pressure	Ø Druckluftanschluss Ø Compressed air connecton	Ø Absaugstutzen Ø Suction socket	Ionisation Ionization	Max. Einsatztemperatur Max. temperature	Gewicht Weight	Artikelnummer Item number
	mm	mm		bar	mm	mm	Typ Type	°C	kg	
TC012-02-03	120*	20–60	TCR-7A-070	1,0–5,0	8	55	2x SP55	50	1,2	100314
TC012-01-03	120*	20–60	TCR-7A-070	1,0–5,0	8	55	1x SP55	50	1,1	100313

Der empfohlene Betriebsdruck liegt bei 1,0 bis 3,5 bar. In diesem Druckbereich regeln die Düsen die Drehzahl im werkseitig eingestellten Drehzahlbereich.
The recommended operating pressure is between 1.0 and 3.5 bar. Within this pressure range, the revs regulate the nozzles within the rev speed set by the factory.

*Die Arbeitsbreite ist abhängig von der Konfiguration des Luftleitbleches The Working width depends on the configuration of air baffle

- Hinweis: Bitte spezifizieren Sie die Abmaße des Luftleitblechs
  Advise: Please specify the dimentions of air baffle

Konfiguration Luftleitbleche Configuration air baffle

Typ Model	H Höhe Height	W Breite Width	L Länge Length
	mm	mm	mm
LLB-040-080	40	80	250
LLB-060-100	60	100	250
LLB-080-120	80	120	250

Bestellschlüssel Ordering Example

TC012-02-03 LLB-040-080

- Luftleitblech, Breite (mm) Air baffle, width
- Luftleitblech, Höhe (mm) Air baffle, height
- Kabellänge (m) Cable length
- Ionisierung (Menge) Ionization (Qty)
- Typ Model

Technische Zeichnung Technical Drawing

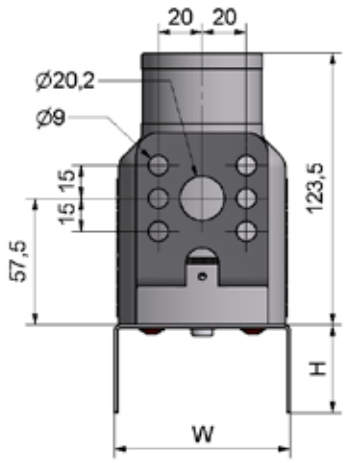

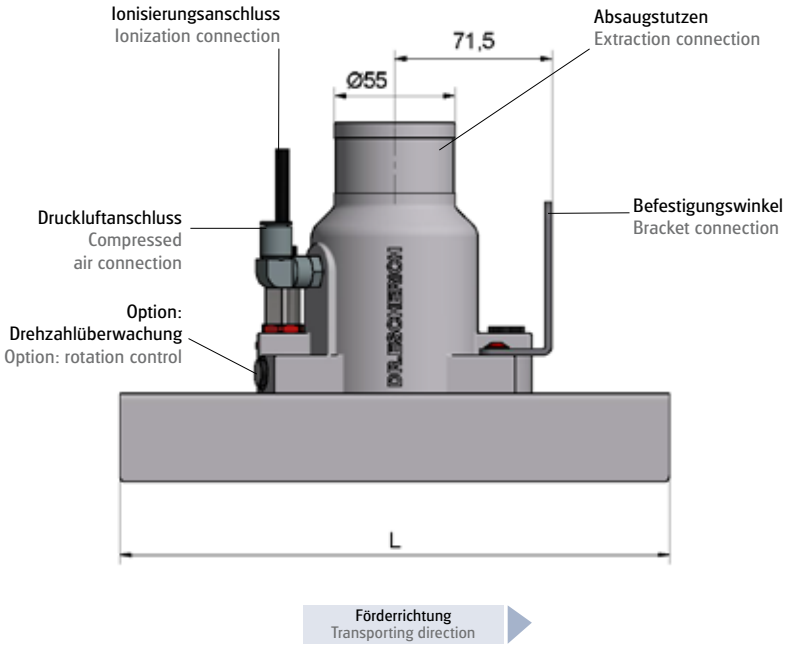

Für TC012-02-03 gilt beidseitige Förderrichtung.
For TC012-02-03 applies the transporting direction on both sides.

Druckluftverbrauch Air Consumption

Typ Model	(Nl/min)		
Betriebsdruck Air pressure	1,0 bar	2,0 bar	3,5 bar
TC012	140	220	340

Lieferumfang Scope of delivery

TC012	
Reinigungssystem	Cleaning system
je Saugstutzen 2 Schlauchschellen	Each suction connection 2 hose clamps
Druckluftschlauch	Compressed air hose
Nicht enthalten: Abluftschlauch	Not included: Suction hose

Zubehör Accessory

TC012	
Absaug- & Filtereinheit ESUC	Suction & filter unit ESUC
Filter	Filter
Drehzahlüberwachung	Rotation control
Abluftschlauch	Suction hose

Hinweis: Technische Informationen s. Zubehör/Datenblatt
Advice: Technical information s. Accessory/Datasheet